SCHEDE DI MONTAGGIO PANNELLI DA 25

ASSEMBY INSTRUCTION - FICHE DE MONTAGE - FICHA DE MONTAJE

www.fortesrl.it
info@fortesrl.it

+ 39 080 310 12 37

IT AVVERTENZE

IMPORTANTE: INSTALLARE I PROFILI ACCESSORI E DI FINITURA PRIMA DELL'INSTALLAZIONE DEI PANNELLI.
I profili per facciate sono prodotti finiti, non richiedono verniciatura né manutenzione.
Ai fini della durevolezza dei profili bisogna eseguire una manutenzione ordinaria di lavaggio del rivestimento attraverso l'utilizzo dell'acqua, non superiore ai 40°C, e detergenti non aggressivi, come candeggine, solventi, acidi o agenti abrasivi, e detergenti delicati.

EN WARNINGS

IMPORTANT: TO INSTALL THE ACCESSORIES AND THE FINISHING PROFILES BEFORE THE INSTALLATION OF THE PANELS.
The façade profiles are finished products, they do not require painting or maintenance. For the purposes of the durability of the profiles, it is necessary to carry out an ordinary maintenance of washing of the covering through the use of water, not higher than 40 °C, and non-aggressive detergents, such as bleaches, solvents, acids or abrasive agents, and delicate detergents.

FR AVERTISSEMENT

IMPORTANT: INSTALLER LES PROFILS ACCESSOIRES ET DE FINITION AVANT DE L'INSTALLATION DES PANNEUX.
Les profils de façades sont des produits finis, ils ne nécessitent ni peinture ni entretien. Pour assurer la durabilité des profilés, il faut exécuter un entretien ordinaire du lavage du revêtement en utilisant de l'eau, ne dépassant pas 40°C, et des détergents non agressifs, tels que les agents de blanchiment, les solvants, les acides ou les abrasifs et les détergents délicats.

ES ADVERTENCIA

IMPORTANTE: INSTALE LOS ACCESORIOS Y LOS PERFILES DE ACABADO ANTES DE INSTALAR LOS PANELES.
Los perfiles de fachada son productos terminados, no requieren pintura o mantenimiento.
A los efectos de la durabilidad de los perfiles, es necesario llevar a cabo un mantenimiento ordinario del lavado del revestimiento mediante el uso de agua, no superior a 40 ° C, y detergentes no agresivos, como blanqueadores, disolventes, ácidos o agentes abrasivos y detergentes delicados.

UTENSILI

TOOLS | OUTIL | INSTRUMENTAL

MISURAZIONE E CALIBRAZIONE

Measurement and calibration / Mesure et calibrage / Medición y calibración

LIVELLO
LEVEL
NIVEAU
NIVEL

METRO
METRE
MÈTRE
METRO

MATITA
PENCIL
CRAYON
LÁPIZ

TAGLIO*

Cut | Coupure | Corte

SEGA
SAW
SCIE
SIERRA

TAGLIERINO
CUTTER
CUTTER
CORTADOR

ALTERNATIVO
ALTERNATIVE SIGNS
SIGNES ALTERNATIFS
SEÑALES ALTERNATIVAS

** La lama da utilizzare per il taglio deve avere un passo di circa 2.3mm.*
** The blade to be used for the cut should have a pitch of approximately 2.3mm.*
** La lame à utiliser pour le coupe doit avoir un pas d'environ 2.3 mm.*
** La hoja que se utilizará para el corte debe tener un paso de aproximadamente 2.3mm.*

FORARTURA E FISSAGGIO

Drilling and fixing | Perçage et fixage | Perforación y fijación

MARTELLO
HAMMER
MARTEAU
MARTILLO

SILICONE
SILICONE
SILICONE
SILICONA

SPILLATRICE
STAPLER
AGRAFEUSE
AGRAFEUZ

AVVITATORE
SCREWDRIVER
VISSEUSE
DESTORNILLATOR

CU498000

FORTE®

C.da Parco del Vecchio Bovio, CS
70022 | Altamura (BA)

8 022317 731592

1. METODI E TIPOLOGIE DI FISSAGGIO - *FIXING METHODS - METHODES DE FIXATION - MÉTODOS DE FIJACIÓN*

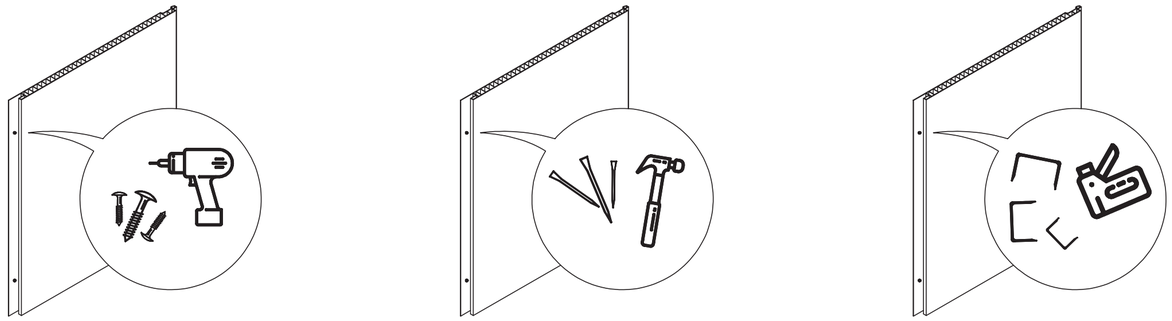

2. INSTALLAZIONE PRIMO PANNELLO - *FIRST PANEL INSTALLATION - PREMIÈRE INSTALLATION DU PANNEAU - INSTALACION DEL PRIMER PANEL*

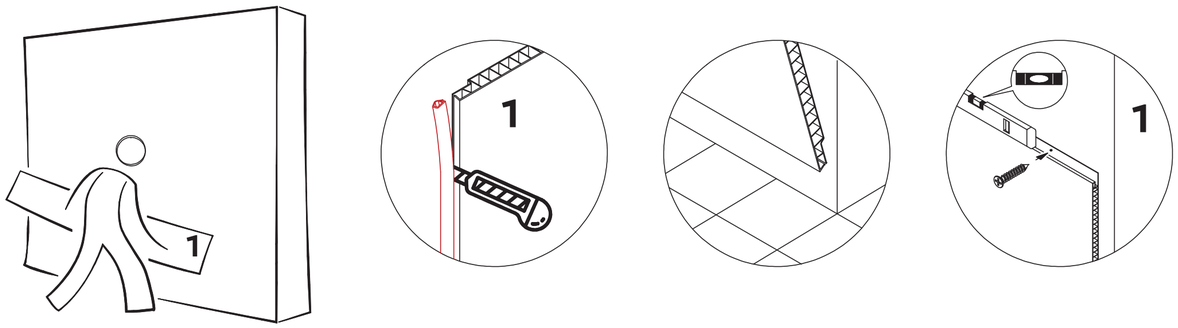

3. INSTALLAZIONE PANNELLI SUCCESSIVI - *INSTALLATION OF SUBSEQUENT PANELS - INSTALLATION PREMIER PANNEAU - INSTALACIÓN DE PANELES POSTERIO*

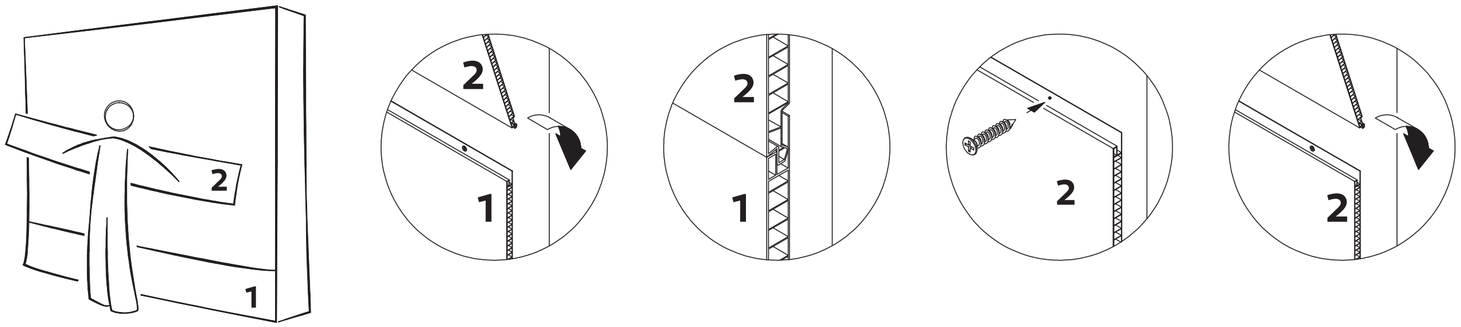

4. INSTALLAZIONE ULTIMO PANNELLO - *LAST PANEL INSTALLATION - INSTALLATION DERNIÈRE PANNEAU - ULTIMA INSTALACION DE PANEL*

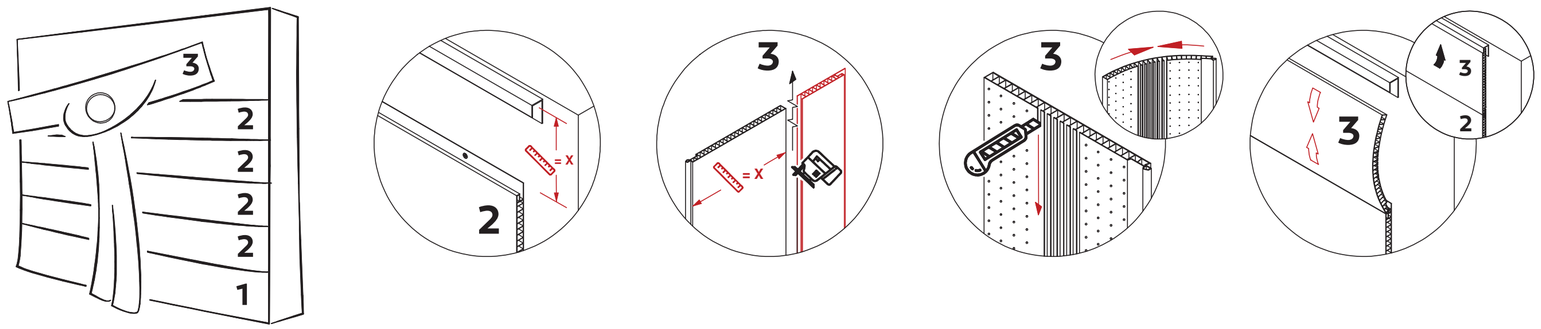

CERTIFICAZIONI
CERTIFICATION / CERTIFICATIONS / CERTIFICACIONES

IT La certificazione CE di conformità e del controllo di produzione in fabbrica ***n. -CPD-205-03-2014*** certifica che i prodotti ***FORTE® S.r.l.*** sono conformi alle seguenti norme armonizzate:

EN The ***CE*** certification of conformity and factory production control ***n. -CPD-205-03-2014*** certifi es that ***FORTE® S.r.l.*** products comply with the following harmonized standards:

FR La certification de conformité ***CE*** et le contrôle de production en usine ***n. -CPD-205-03-2014*** certifie que ***FORTE® S.r.l.*** produits sont conformes aux normes harmonisées suivante:

ES La certificación ***CE*** de conformidad y control de producción en fábrica ***n. -CPD-205-03-2014*** certifica que ***FORTE® S.r.l.*** Cumplir con las siguientes normas armonizadas:

PROVA *- Test - Essai - Prueba*	***EN 927-1-2-3-6***	
- Comportamento e resistenza agli agenti atmosferici UV - Behaviour and resistance to UV atmospheric agents - Comportement et résistance aux agents atmosphériques UV - Comportamiento y resistencia a los agentes atmosféricos UV	YI = [(A380 - A600)*0,1mm]/s	-
PROVA *- Test - Essai - Prueba*	***EN 13501-2:2009***	
- Comportamento e resistenza al fuoco - Behavior and resistance to fire - Comportement et résistance au feu - Comportamiento y resistencia al fuego	B-s2; d0	EN 13823:2010
- Rilascio di sostanze per contatto indiretto con alimenti - Release of substances by indirect contact with food - Libération de substances par contact indirect avec de la nourriture - Liberación de sustancias por contacto indirecto con los alimentos	N. 1935-2004	2008-39/CE

GARANZIA
WARRANTY | GARANTIE | GARANTÌA

IT **FORTE® s.r.l.** garantisce, con la presente, un periodo di garanzia del prodotto ***fino a 15 anni***, laddove vengano rispettate le condizioni di normale utilizzo e l'installazione dei prodotti secondo **la scheda di montaggio FORTE® s.r.l. FORTE® s.r.l.** ***deve essere informato tramite Raccomandata A/R*** su eventuali difetti di produzione entro 30 giorni dall'acquisto del materiale. La ***GARANZIA NON È VALIDA*** se si riscontrano eventuali difetti estetici e strutturali causati dall'utilizzo e dall' installazione impropria dei prodotti **FORTE® s.r.l.** , da impatto di corpi estranei, modifiche o assestamento delle pareti dell'edificio, incendi, terremoti, inondazioni, fulmini, uragani, grandine, atti di vandalismo, temperature insolitamente alte o basse o altri eventi che possono essere classificati come forza maggiore. **FORTE® s.r.l.** ***NON RICONOSCE SPESE DI MONTAGGIO O SMONTAGGIO DEL MATERIALE.*** Eventuali vizi o irregolarità dovute a produzione o problematiche inerenti trasporto devono essere comunicate tramite pec ***PRIMA DELL'INSTALLAZIONE DEL MATERIALE.*** Visto il coinvolgimento di **FORTE® s.r.l.** in continui processi di perfezionamento qualitativo e sviluppo dei propri prodotti, il Produttore si ritiene sollevato da qualsiasi responsabilità per variazioni cromatiche conseguenti a lotti di produzione diversi. Nel caso in cui i prodotti installati dall' acquirente sono usciti fuori produzione, il Produttore consiglierà la finitura similare al prodotto non più realizzabile.

EN ***FORTE® S.r.l.*** *guarantees, with the present one, a period of guarantee of the product* ***up to 15 years****, whereas the conditions of normal use and the installation of the products are respected according to* ***the card of assemblage FORTE® s.r.l. FORTE® S.r.l. must be informed through pec*** *on possible defects of production within 30 days from the purchase of the material.* ***The Guarantee Is not Valid*** *if possible aesthetical and structural defects are found caused by the improper use and installation of the products* ***FORTE® s.r.l.*** *, from impact of extraneous bodies, changes or arrangement of the walls of the building, fires, earthquakes, floods, lightnings, hurricanes, hail, actions of vandalism, temperatures unusually tall or low or other events that can be classified as forces great.* ***FORTE® S.r.l. IT DOESN'T RECOGNIZE EXPENSES OF ASSEMBLAGE OR DISMANTLEMENT OF THE MATERIAL.Possible vices or due irregularity to production or problem*** *list inherent transport you/they must be communicate through pec Before the installation Of the Material. Seen the involvement of* ***FORTE® s.r.l.*** *in continuous processes of qualitative improvement and development of own products, the Producer holds him lifted from any responsibilities for consequent chromatic variations to different lotteries of production. In the case in which the installed products have gone out of production, the Producer will recommend the similar finish to the most realizable product.*

FR ***FORTE® S.r.l.*** *il garantit, avec la présente, une période de garantie du produit jusqu'à* ***les 15 ans****, tandis qu'elles soient respectées les conditions de jouissance normale et l'installation des produits selon la fiche d'assemblage* ***FORTE® s.r.l. FORTE® S.r.l.*** *doit être informée par pec sur défauts éventuels de production d'ici 30 jours de l'acquisition du matériel.* ***La GARANTIE N'EST PAS VALIDE*** *si ils les relèvent défauts esthétiques et structuraux éventuels causés par la jouissance et par l'installation impropre des produits* ***FORTE® s.r.l.*** *, d'impact de corps étrangers, modifications ou tassement des murs du bâtiment, incendies, tremblements de terre, inondations, foudres, ouragans, grêle, actes de vandalisme, températures d'une manière insolite hauts ou bas ou autres événements qu'ils peuvent être classifiés comme il force grand.* ***FORTE® S.r.l. IL NE RECONNAÎT PAS DÉPENSES D'ASSEMBLAGE OU DÉMONTAGE DU MATÉRIEL.*** *Vices éventuels ou irrégularités dûes à la production ou problématique transport inhérent elles doivent être communiquées par pec* ***PREMIER DE L'INSTALLATION DU MATÉRIEL.*** *Vu l'implication de* ***FORTE® s.r.l.*** *en procès continus de perfectionnement qualitatif et développement des propres produits, le Producteur se considère soulevé par n'importe quel responsabilité pour variations chromatiques conséquentes aux lotos de production différente. Dans le cas dans lequel les produits dall' installés acheteur ils sont sortis hors production, le Producteur conseillera la finition similaire au produit le plus réalisable.v*

ES ***FORTE® S.r.l.*** *garantiza, con la presente, un período de garantía del producto* ***hasta 15 años****, donde sean respetadas las condiciones de normal empleo y la instalación de los productos según la ficha de montaje* ***FORTE® s.r.l. FORTE® S.r.l. tiene que ser informada por pec*** *sobre eventuales defectos de producción dentro de 30 días por la adquisición del material.* ***La GARANTÍA ES no VADEA*** *si se hallan eventuales defectos estéticos y estructurales causados por el empleo y dall' instalación impropia de los productos* ***FORTE® s.r.l.*** *, de impacto de cuerpos extraños, modificaciones o ajuste de las paredes del edificio, incendios, terremotos, inundaciones, rayos, huracanes, granizo, actos de vandalismo, temperaturas insólitamente altos o bajos u otros acontecimientos que pueden ser clasificados como fuerza mayor.* ***FORTE® S.r.l. NO RECONOCE GASTOS DE MONTAJE O DESMONTAJE DEL MATERIAL.*** *Eventuales vicios o irregularidades debidas a producción o problemáticas inherente transporte tienen que ser comunicadas por pec* ***ANTES DE LA INSTALACIÓN DEL MATERIAL.*** *Visto la implicación de* ***FORTE® s.r.l.*** *en continuos procesos de perfeccionamiento cualitativo y desarrollo de los mismos productos, el Productor se cree levantado de cualquiera responsabilidades por variaciones cromáticas consiguientes a loterías primitivas de producción mucho. En el caso en que los productos establecidos dall' comprador han salido fuera producción, el Productor aconsejará el perfeccionamiento similar al producto más realizable.*

Graphic Designer MICHELE FERRULLI

1. METODI E TIPOLOGIE DI FISSAGGIO - *FIXING METHODS - METHODES DE FIXATION - MÉTODOS DE FIJACIÓN*

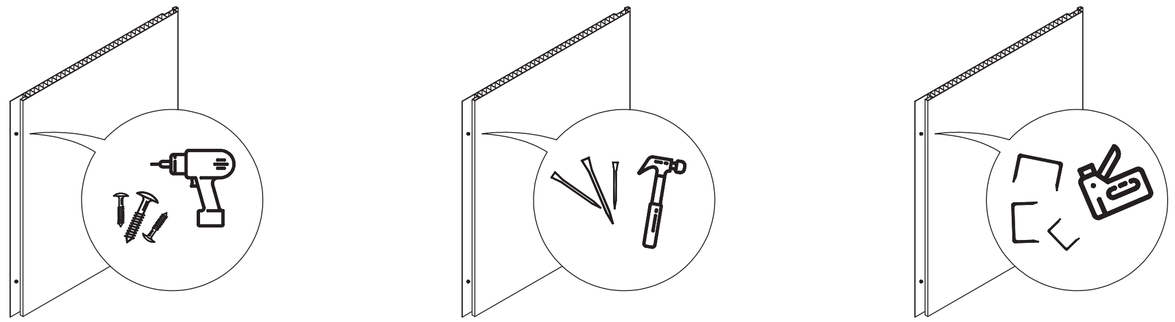

2. INSTALLAZIONE PRIMO PANNELLO - *FIRST PANEL INSTALLATION - PREMIÈRE INSTALLATION DU PANNEAU - INSTALACION DEL PRIMER PANEL*

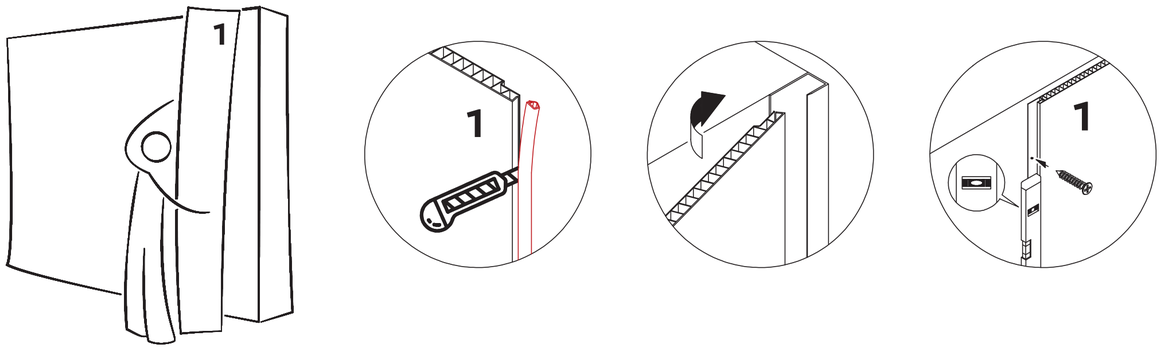

3. INSTALLAZIONE PANNELLI SUCCESSIVI - *INSTALLATION OF SUBSEQUENT PANELS - INSTALLATION DE PANNEAUX ULTÉRIEURS - INSTALACIÓN DE PANELES POSTERIO*

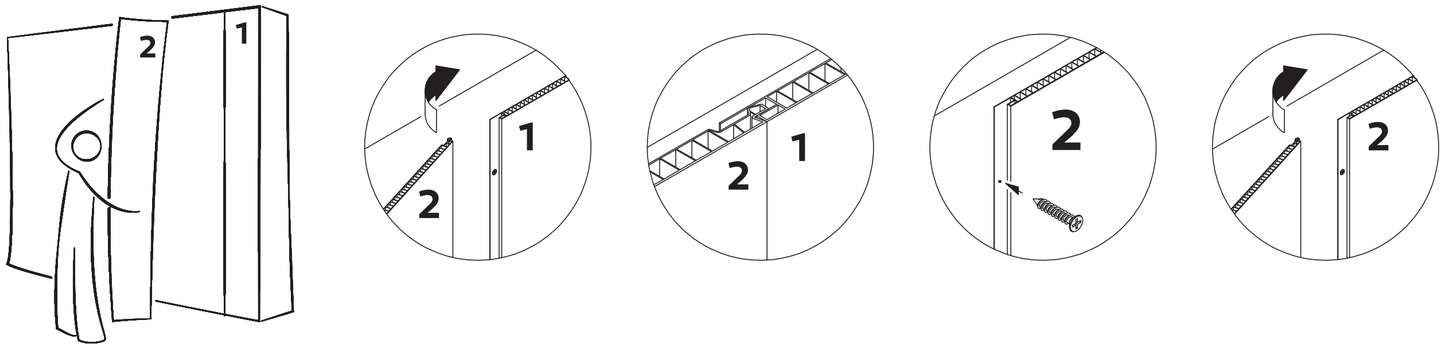
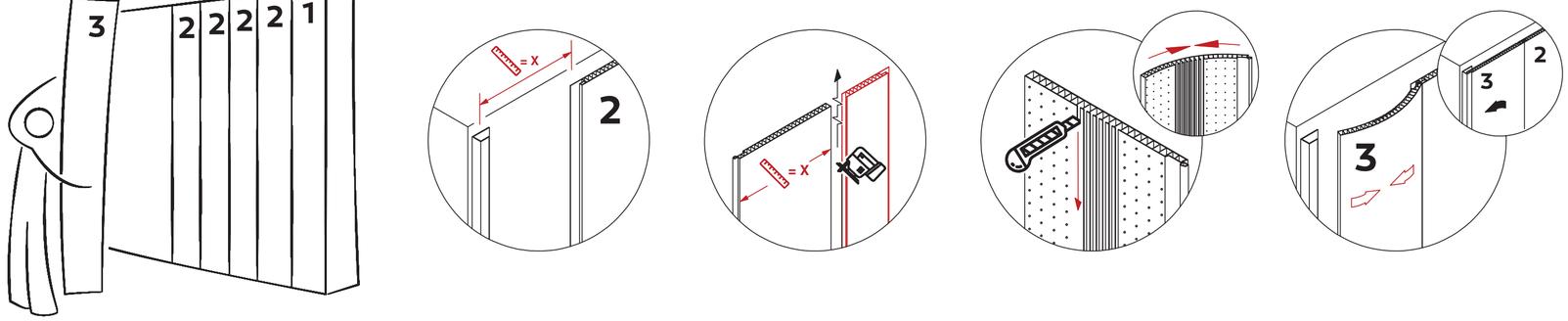
4. INSTALLAZIONE ULTIMO PANNELLO - *LAST PANEL INSTALLATION - INSTALLATION DERNIÈRE PANNEAU - ULTIMA INSTALACION DE PANEL*